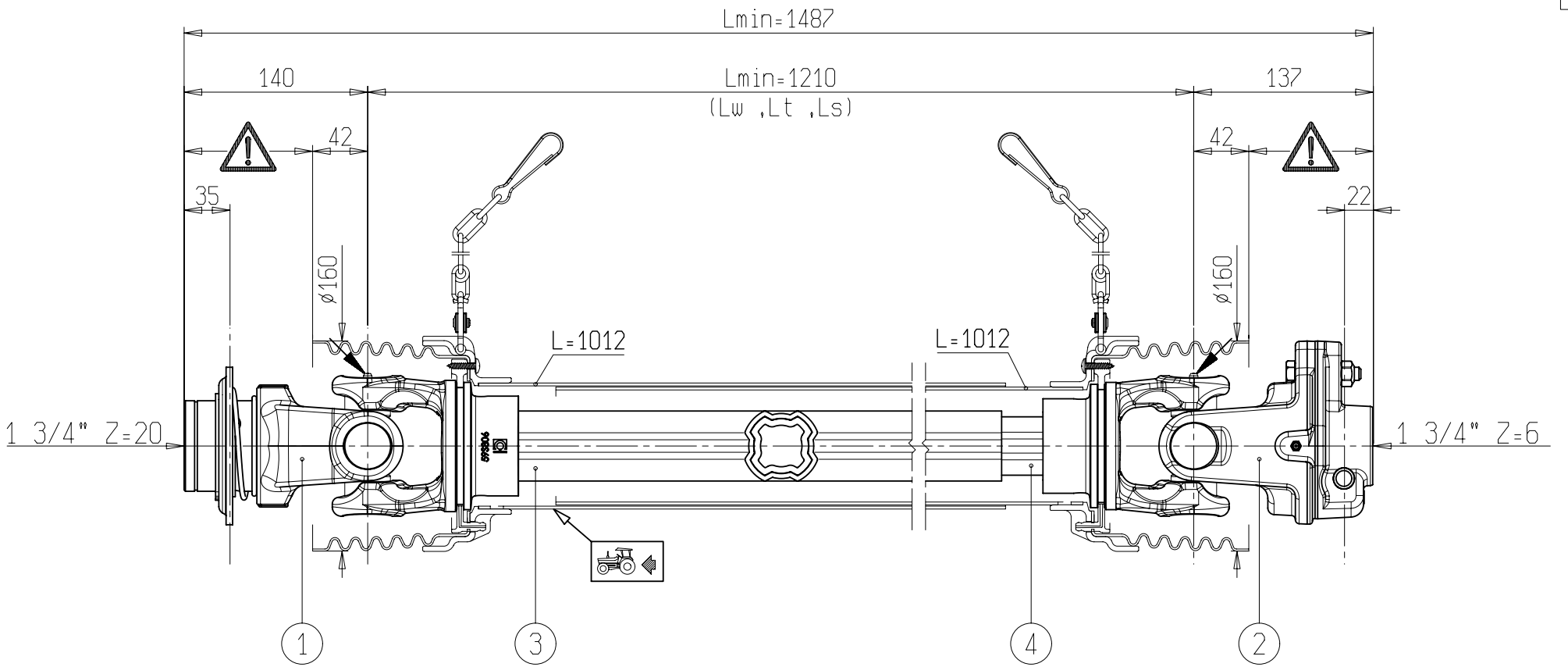

WARNING!

SECTIONS ⚠ OF THE ASSEMBLY MARKED ⚠ ARE NOT SHIELDED AND MUST BE SHIELDED BY AN INTERACTIVE GUARDING SYSTEM. BONDIOLI & PAVESI DECLINES RESPONSIBILITY IF PROPER GUARDS ARE NOT PROVIDED OR MAINTAINED.

1	CODICE / *CODE* R10	LATO TRATTORE / *TRACTOR SIDE*	LATO MACCHINA / *IMPLEMENT SIDE*	TIPO-TYPE SFT-S8	CLIENTE / *CUSTOMER*	RIF.CLIENTE / *CUSTOMER REF.*
2	CODICE / *CODE* 1R4 LB 2700 Nm			DATA / *DATE* 2/3/2017	DISEGNATO / *DESIGNED BY* O. Jakobsen	TIPO DI MACCHINA / *TYPE OF IMPLEMENT*
3	58,2 / 3,25 L=1035	34,9 / 93,5	34,9 / 93,5	LUNGHEZZA MAX IN LAVORO / *MAX WORKING LENGTH* Lw=1710		DRAFT
4	51,2 / 5 L=1055	VELOCITA' MAX / *MAX SPEED* 540 min^{-1}	M max 4000 Nm	LUNGHEZZA MAX TEMPORANEA / *MAX TEMPORARY LENGTH* Lt=1876	NOTE / *NOTES*	CODICE / *CODE* CS8N121CER101R4
				LUNGHEZZA MAX NON IN ROTAZIONE / *MAX LENGTH AT STANDSTILL* Ls=1960		REV.

BONDIOLI & PAVESI

VIETATE LE RIPRODUZIONI NON AUTORIZZATE TOUTE REPRODUCTION NON AUTORISEE EST INTERDITE REPRODUCTION NOT PERMITTED NICHT GENEHMIGTE VERVIELFAELTIGUNGEN SIND UNZULAESSIG PROHIBIDA LA RIPRODUCCION NO AUTORIZADA